平成25年度全日本学生柔道体重別団体優勝大会（男子15回）

東海大学	東京	1
札幌大学	北海道	2
龍谷大学	関西	3
国際武道大学	関東	4
びわこ成蹊スポーツ大学	関西	5
帝京大学	東京	6
日本大学	東京	7
同志社大学	関西	8
福井工業大学	北信越	9
桐蔭横浜大学	関東	10
拓殖大学	東京	11
東海大学九州	九州	12
静岡産業大学	東海	13
日本体育大学	東京	14
熊本大学	九州	15
山梨学院大学	関東	16
東北学院大学	東北	17
大阪体育大学	関西	18
早稲田大学	東京	19
中央大学	東京	20
愛知大学	東海	21
福岡大学	九州	22
慶応義塾大学	東京	23
岡山商科大学	中四国	24
金沢学院大学	北信越	25
関西学院大学	関西	26

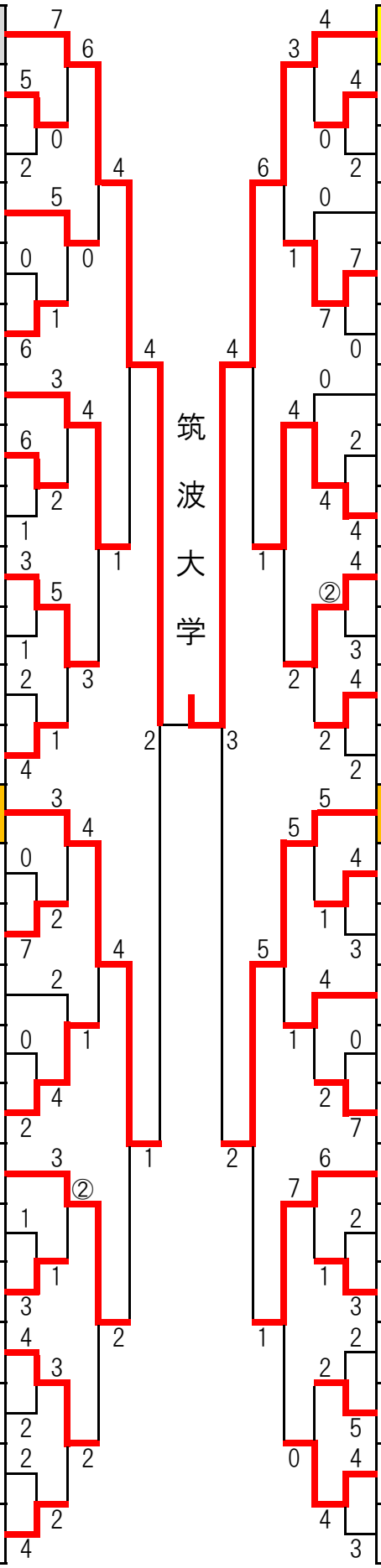

27	関東	筑波大学
28	東京	東洋大学
29	中四国	松山大学
30	東北	東日本国際大学
31	東京	国士舘大学
32	関西	甲南大学
33	東京	順天堂大学
34	関西	近畿大学
35	九州	鹿屋体育大学
36	東京	専修大学
37	東海	名城大学
38	関東	埼玉大学
39	北海道	旭川大学
40	東京	明治大学
41	北海道	道都大学
42	関西	大阪産業大学
43	東京	帝京科学大学
44	北信越	北陸大学
45	関東	流通経済大学
46	東京	國學院大學
47	九州	福岡教育大学
48	関西	立命館大学
49	東北	富士大学
50	中四国	徳山大学
51	関東	清和大学
52	関西	関西大学