平成27年度全日本学生柔道優勝大会（男子64回　女子24回）
公式記録

女子5人制

関東	山梨学院大学	1
中国四国	松山東雲女子大学	2
東海	朝日大学	3
九州	福岡大学	4
東京	国士舘大学	5
関西	武庫川女子大学	6
関東	淑徳大学	7
東北	仙台大学	8
東京	日本大学	9
中国四国	広島大学	10
関東	国際武道大学	11
関西	立命館大学	12
北信越	金沢学院大学	13
東北	富士大学	14
北海道	道都大学	15
東京	日本体育大学	16
関西	龍谷大学	17

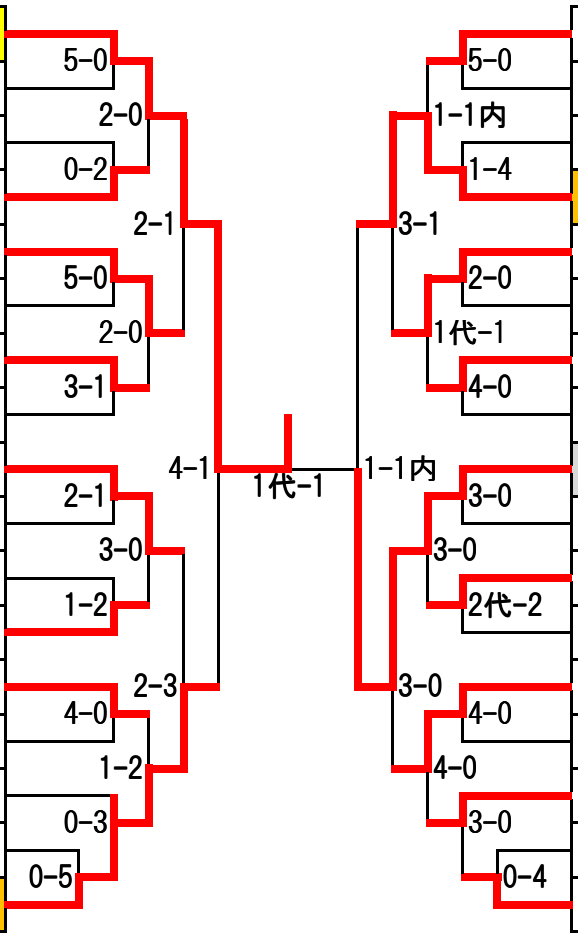

18	環太平洋大学	中国四国
19	高岡法科大学	北信越
20	東京学芸大学	東京
21	筑波大学	関東
22	東海大学	東京
23	九州看護福祉大学	九州
24	大阪体育大学	関西
25	岡山商科大学	中国四国
26	帝京大学	東京
27	埼玉大学	関東
28	同朋大学	東海
29	天理大学	関西
30	帝京科学大学	東京
31	徳山大学	中国四国
32	平成国際大学	関東
33	東日本国際大学	東北
34	九州共立大学	九州

女子3人制

九州	鹿屋体育大学	1
東京	立教大学	2
関東	桐蔭横浜大学	3
東海	名城大学	4
中国四国	松山東雲短期大学	5
北海道	北海道大学	6
東京	慶應義塾大学	7
関西	関西大学	8
九州	福岡教育大学	9
関東	城西国際大学	10
東海	皇學館大学	11
東北	秋田大学	12
関東	山梨大学	13
東京	立正大学	14

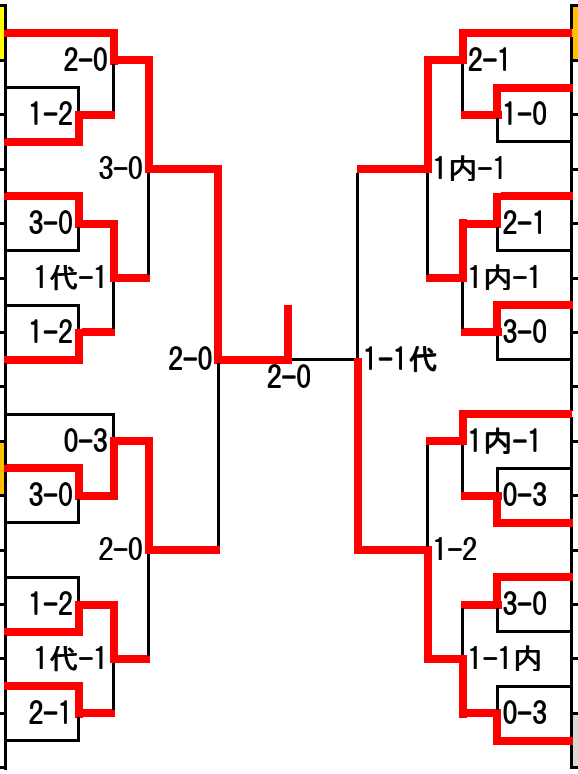

15	創価大学	東京
16	同志社大学	関西
17	帝京平成大学	関東
18	中京大学	東海
19	福岡工業大学	九州
20	関東学園大学	関東
21	新潟大学	北信越
22	早稲田大学	東京
23	防衛大学校	関東
24	別府大学	九州
25	旭川大学	北海道
26	横浜国立大学	関東
27	東京有明医療大学	東京
28	芦屋大学	関西